VivoMini UN -Serie

Benutzerhandbuch

G9802

Überarbeitete Ausgabe V2
Oktober 2014

URHEBERRECHTINFORMATION

Kein Teil dieses Handbuchs, einschließlich der darin beschriebenen Produkte und Software, darf ohne ausdrückliche schriftliche Genehmigung von ASUSTeK COMPUTER INC. ("ASUS") mit jeglichen Mitteln in jeglicher Form reproduziert, übertragen, transkribiert, in Wiederaufrufsystemen gespeichert oder in jegliche Sprache übersetzt werden, abgesehen von vom Käufer als Sicherungskopie angelegter Dokumentation.

ASUS BIETET DIESES HANDBUCH IN SEINER VORLIEGENDEN FORM AN, OHNE JEGLICHE GARANTIE, SEI SIE DIREKT ODER INDIREKT, EINSCHLIESSLICH, ABER NICHT BESCHRÄNKT AUF INDIREKTE GARANTIEN ODER BEDINGUNGEN BEZÜGLICH DER VERKÄUFLICHKEIT ODER EIGNUNG FÜR EINEN BESTIMMTEN ZWECK. IN KEINEM FALL IST ASUS, SEINE DIREKTOREN, LEITENDEN ANGESTELLTEN, ANGESTELLTEN ODER AGENTEN HAFTBAR FÜR JEGLICHE INDIREKTE, SPEZIELLE, ZUFÄLLIGEN ODER FOLGESCHÄDEN (EINSCHLIESSLICH SCHÄDEN AUFGRUND VON PROFITVERLUSTEN, GESCHÄFTSVERLUSTEN, NUTZUNGS- ODER DATENVERLUSTEN, UNTERBRECHUNG VON GESCHÄFTSABLÄUFEN ET CETERA), SELBST WENN ASUS VON DER MÖGLICHKEIT SOLCHER SCHÄDEN UNTERRICHTET WURDE, DIE VON DEFEKTEN ODER FEHLERN IN DIESEM HANDBUCH ODER AN DIESEM PRODUKT HERRÜHREN.

In diesem Handbuch erscheinende Produkte und Firmennamen könnten eingetragene Warenzeichen oder Copyrights der betreffenden Firmen sein und dienen ausschließlich zur Identifikation oder Erklärung und zum Vorteil des jeweiligen Eigentümers, ohne Rechtsverletzungen zu beabsichtigen. .

DIE TECHNISCHE DATEN UND INFORMATION IN DIESEM HANDBUCH SIND NUR ZU INFORMATIONSZWECKEN GEDACHT, SIE KÖNNEN JEDERZEIT OHNE VORANKÜNDIGUNG GEÄNDERT WERDEN UND SOLLTEN NICHT ALS VERPFLICHTUNG SEITENS ASUS ANGESEHEN WERDEN. ASUS ÜBERNIMMT KEINE VERANTWORTUNG ODER HAFTUNG FÜR JEGLICHE FEHLER ODER UNGENAUIGKEITEN, DIE IN DIESEM HANDBUCH AUFTRETEN KÖNNTEN, EINSCHLIESSLICH DER DARIN BESCHRIEBENEN PRODUKTE UND SOFTWARE.

Copyright © 2014 ASUSTeK COMPUTER INC. Alle Rechte vorbehalten.

HAFTUNGSAUSSCHLUSS

Es können Sachverhalte auftreten, bei denen Sie aufgrund eines Fehlers seitens ASUS oder anderer Haftbarkeiten berechtigt sind, Schadensersatz von ASUS zu fordern. In jedem einzelnen Fall, ungeachtet der Grundlage, anhand derer Sie Schadensansprüche gegenüber ASUS geltend machen, haftet ASUS maximal nur mit dem vertraglich festgesetzten Preis des jeweiligen Produktes bei Körperverletzungen (einschließlich Tod) und Schäden am Grundeigentum und am Sachvermögen oder anderen tatsächlichen und direkten Schäden, die aufgrund von Auslassung oder Verrichtung gesetzlicher Pflichten gemäß dieser Garantieerklärung erfolgen.

ASUS ist nur für verantwortlich für bzw. entschädigt Sie nur bei Verlust, Schäden oder Ansprüchen, die aufgrund eines vertraglichen, zivilrechtlichen Bruchs dieser Garantieerklärung seitens ASUS entstehen.

Diese Einschränkung betrifft Lieferanten und Weiterverkäufer von ASUS. Sie stellt das Höchstmaß dar, mit dem ASUS, seine Lieferanten und Ihr Weiterverkäufer insgesamt verantwortlich sind.

UNTER KEINEN UMSTÄNDEN HAFTET ASUS FÜR FOLGENDES: (1) SCHADENSANSPRÜCHE AN SIE VON DRITTEN; (2) VERLUST VON ODER SCHÄDEN AN AUFZEICHNUNGEN ODER DATEN; ODER (3) BESONDERE, SICH ERGEBENDE ODER INDIREKTE SCHÄDEN ODER WIRTSCHAFTLICHE FOLGESCHÄDEN (EINSCHLIESSLICH VERLUST VON PROFITEN ODER SPAREINLAGEN), AUCH WENN ASUS, SEINE LIEFERANTEN ODER IHR WEITERVERKÄUFER VON DIESER MÖGLICHKEIT IN KENNTNIS GESETZT IST.

SERVICE UND UNTERSTÜTZUNG

Besuchen Sie unsere mehrsprachige Webseite unter **http://support.asus.com**

Inhaltsverzeichnis

Über diese Anleitung 4
Anmerkungen zu diesem Handbuch 4
Typographie 4
Verpackungsinhalt 5

Kennenlernen Ihres VivoMinis 7

Produkteigenschaften 8
Vorderseite 8
Linke Seite 9
Rückseite 10

Ihren VivoMini verwenden 13

Erste Schritte 14
Verbinden des Netzteils 14
Verbinden des Netzteils 16
Anschluss einer USB-Tastatur und Maus 17
Ihren VivoMini einschalten 17
Ihren VivoMini ausschalten 18
Ihren VivoMini in den Ruhezustand versetzen 18
BIOS-Setup aufrufen 18
BIOS schnell aufrufen 18

Speicheraufrüstung 19

Speichermodule nachrüsten 20

Anhang 27

Sicherheitsinformationen 28
Einrichten Ihres Systems 28
Umsicht bei der Benutzung 28
Richtlinien und Vorschriften 30
ASUS Kontaktinformation 36

Über diese Anleitung

Diese Anleitung liefert Informationen über die Hardware- und Softwaremerkmale Ihres PCs, geordnet in folgenden Kapiteln:

Kapitel 1: Kennenlernen Ihres VivoMinis

Dieses Kapitel beschreibt die Hardware-Komponenten Ihres VivoMinis.

Kapitel 2: VivoMini verwenden

Dieses Kapitel liefert Informationen zur Nutzung Ihres VivoMinis.

Kapitel 3: Systemkomponenten installieren

In diesem Kapitel erfahren Sie, wie Sie neue Komponenten in Ihrem VivoMini Barebone installieren.

Anhang

Hier finden Sie Hinweise und Sicherheitsanweisungen für Ihren VivoMini für Besprechungen.

Anmerkungen zu diesem Handbuch

Zum Hervorheben wichtiger Informationen sind manche Textabschnitte in diesem Handbuch wie folgt gekennzeichnet:

WICHTIG! Dies Meldung enthält wichtige Informationen denen Sie folgen müssen, um die Aufgabe fertig zu stellen.

HINWEIS: Diese Meldung enthält zusätzliche Informationen und Tipps, die Ihnen bei der Fertigstellung einer Aufgabe helfen können.

Warnung! Diese Mitteilung enthält wichtige Informationen, die zur Gewährleistung Ihrer Sicherheit, bei der Durchführung von Aufgaben und zur Verhinderung von Schäden, an den Daten und Komponenten IhresVivoMinis befolgt werden müssen.

Typographie

Fetter Text	Zeigt Ihnen ein Menü oder ein Element welches ausgewählt werden muss.
KURSIV	Diese Schriftart zeigt Ihnen die Taste, die Sie auf der Tastatur drücken müssen.

Verpackungsinhalt

Ihr VivoMini-Paket enthält die folgenden Artikel:

VivoMini

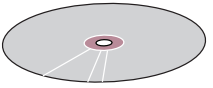

Treiber-DVD**

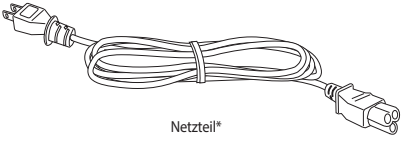

Netzteil*

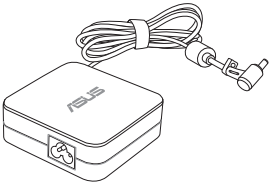

Netzteil*

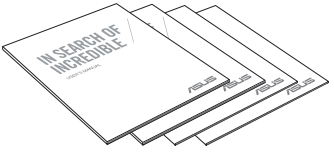

Technische Dokumentationen

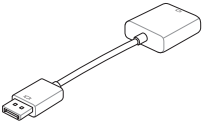

DisplayPort-zu-VGA-Adapter**

HINWEISE:

- *Technische Daten und Lieferumfang können sich je nach Land oder Region unterscheiden.
- **Die Verfügbarkeit dieser Pakete können mit Ihrem VivoMini-Paket variieren.
- Wenn das Gerät oder seine Komponenten, während des normalen und richtigen Gebrauch innerhalb der Garantiezeit versagen, bringen Sie die Garantiekarte zum ASUS Service-Center, für einen Ersatz der defekten Komponenten

1

Kennenlernen Ihres VivoMinis

Produkteigenschaften

Vorderseite

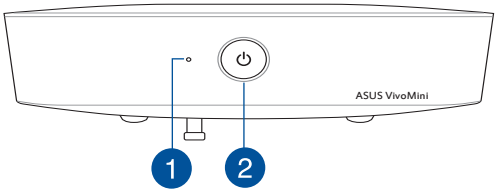

1 **Laufwerksaktivitätsanzeige**

Diese Anzeige leuchtet, wenn Ihr VivoPC auf die internen Speicherlaufwerke zugreift.

2 ⏻ **Stromschalter**

Der Ein/Ausschalter ermöglicht ihnen, den VivoPC ein- oder aususchalten. Zusätzlich können Sie Ihren VivoMini mit der Ein-/Austaste auch in den Ruhezustand versetzen.

Linke Seite

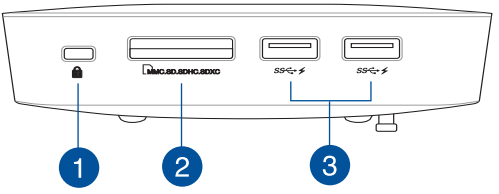

1 **Kensington® Schlossanschluss**

Mit dem Kensington® Schlossanschluss kann Ihren VivoPC mit einem Kensington®- kompatiblen Sicherheitsprodukt gesichert werden.

2 **Speicherkartensteckplatz**

Der eingebaute Speicherkartenleser ermöglicht Ihrer VivoMini-Daten von MMC/SD-Karten zu lesen und zu schreiben.

HINWEIS: Diese aktuelle Übertragungsgeschwindigkeit variiert je nach Speicherkartenspezifikation.

3 **USB 3.0-Ports**

Dieser Universal Serial Bus 3.0 (USB 3.0) -Anschluss bietet Datenübertragungsraten von bis zu 5 Gbit/s und ist abwärtskompatibel zu USB 2.0. Diese Anschlüsse unterstützen auch die Batterielade 1.2-Technologie, womit Sie Ihre USB-Geräte aufladen können.

Rückseite

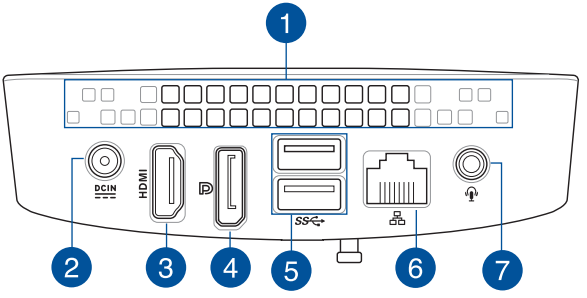

1

Lüftungsöffnungen

Durch die Lüftungsschlitze der linken Seite kann kühle Luft in dasVivoMini-Gehäuse gelangen.

HINWEIS: Die Belüftungsöffnungen an der Unterseite Ihres VivoMini sorgen dafür, dass kalte Luft in Ihr Gerät gelangt. Für optimale Belüftung sollten Sie Ihren VivoMini auf einen flachen, stabilen Untergrund stellen

WICHTIG! Für eine optimale Wärmeableitung und Belüftung, stellen Sie sicher, dass die Lüftungsschlitze frei sind.

2 DCIN

Strom-Eingang (DC 19V)

Das mitgelieferte Netzteil wandelt Wechselstrom in Gleichstrom, welcher für die Stromversorgung des Gerätes benötigt wird, um. Der VivoPC wird über diese Buchse mit Strom versorgt. Um eine Beschädigung des VivoPCs zu vermeiden, verwenden Sie ausschließlich das mitgelieferte Netzteil.

Warnung!Das Netzteil kann sich während des Betriebes erwärmen. Decken Sie es nicht ab und halten Sie es von Ihrem Körper fern.

3 HDMI

HDMI-Anschluss

Der HDMI (High Definition Multimedia Interface) -Anschluss unterstützt ein Full-HD- Gerät, ie z. B. einen LCD-Fernseher, um Ihre Videoausgabe auf einer größeren Anzeige zu betrachten.

4

DisplayPort-Anschluss

Verbinden Sie Ihren VivoPC über diesen Anschluss mit einem externen DisplayPort-, VGA-, DVI- oder HDMI-Anzeigegerät.

5

USB 3.0-Ports

Dieser Universal Serial Bus 3.0 (USB 3.0) -Anschluss bietet Datenübertragungsraten von bis zu 5 Gbit/s und ist abwärtskompatibel zu USB 2.0.

6

LAN-Anschluss

Der 8-polige RJ-45 LAN-Anschluss unterstützt ein Standardnetzwerkkabel zur Verbindung mit einem lokalen Netzwerk.

7

Kopfhörer/Mikrofon-Kombianschluss

Über diesen Anschluss können Sie Ihren VivoMini mit verstärkten Lautsprechern oder Kopfhörern verbinden. Außerdem können Sie über diesen Port ein externes Mikrofon an Ihren VivoMini anschließen.

2

Ihren VivoMini verwenden

Erste Schritte

Verbinden des Netzteils

So verbinden Sie das Netzteil mit Ihren VivoPC:

A. Verbinden Sie das Netzkabel mit dem Netzteil.

B. Verbinden Sie das Netzteil mit einer 100 V ~ 240 V Steckdose.

C. Schließen Sie den kleinen Netzteilstecker an den Stromanschluss (DC) Ihres VivoMinis an.

HINWEIS: Das Netzteil kann optisch je nach Modell und Region variieren.

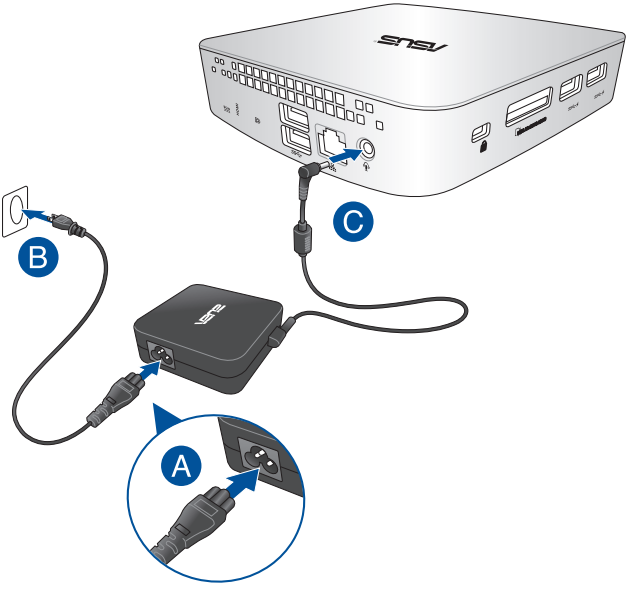

WICHTIG!

- Wir empfehlen dringend, dass Sie nur das mitgelieferte Netzteil und Kabel, für Ihren VivoMini verwenden.
- Wir empfehlen dringend die Nutzung einer geerdeten Steckdose beim Einsatz Ihres VivoMinis.
- Die Steckdose muss leicht zugänglich sein und sich in der Nähe Ihres VivoMinis befinden.
- Trennen Sie Ihren VivoPC vom Netzstrom, indem Sie den Netzstecker aus der Steckdose ziehen.

HINWEIS:

Informationen zum Netzteil:

- Eingangsspannung: 100 Vac - 240 Vac
- Eingangsfrequenz: 50-60Hz
- Ausgangsstrom: 3.42A (65W)
- Ausgangsspannung: 19 V

Verbinden des Netzteils

Sie können ein Display oder Projektor an Ihren VivoMini, über die folgenden Anschlüsse anschließen:

- HDMI-Anschluss
- DisplayPort-Anschluss
- VGA-Anschluss (mit einem DisplayPort-zu-VGA-Adapter oder einem HDMI-zu-VGA-Adapter verwenden)
- DVI-Anschluss (mit einem DisplayPort-zu-VGI-Adapter oder einem HDMI-zu-VGI-Adapter verwenden)

HINWEIS: DisplayPort-zu-DVI-Adapter, DisplayPort-zu-VGI-Adapter oder DisplayPort zu-VGA-Adapter oder HDMI zu-VGA-Adapter werden separat erworben.

So verbinden Sie ein Display mit Ihrem VivoMini:

Schließen Sie ein Display-Kabel entweder an den HDMI-Anschluss oder Displayport an.

Verbinden eines Displays via HDMI-Anschluss

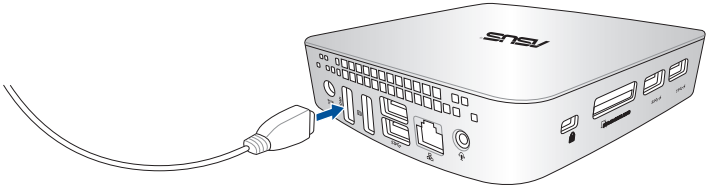

Verbinden eines Displays via DisplayPort-Anschluss

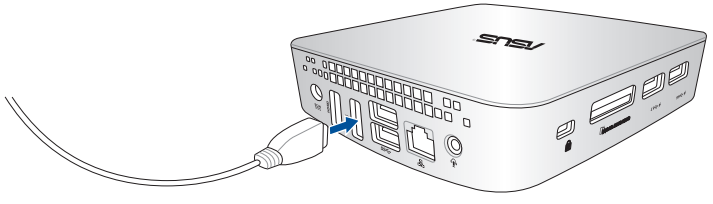

Anschluss einer USB-Tastatur und Maus

Sie können auch eine beliebige USB-Tastatur und Maus an den VivoMini anschließen. Auch USB-Empfänger für kabellose Tastaturen und Mäuse lassen sich anschließen.

So verbinden Sie eine Tastatur und Maus mit Ihrem VivoMini:

Verbinden Sie den USB-Dongle der Tastatur und Maus an einem der USB-Anschlüsse Ihres VivoMinis.

HINWEIS: Wir empfehlen Ihnen, die USB-Anschlüsse auf der Rückseite des VivoMinis zu verwenden. wenn Sie eine verdrahte Tastatur mit einer Maus verbinden.

Ihren VivoMini einschalten

Zum Einschalten Ihres VivoMinis drücken Sie die Ein-/Austaste.

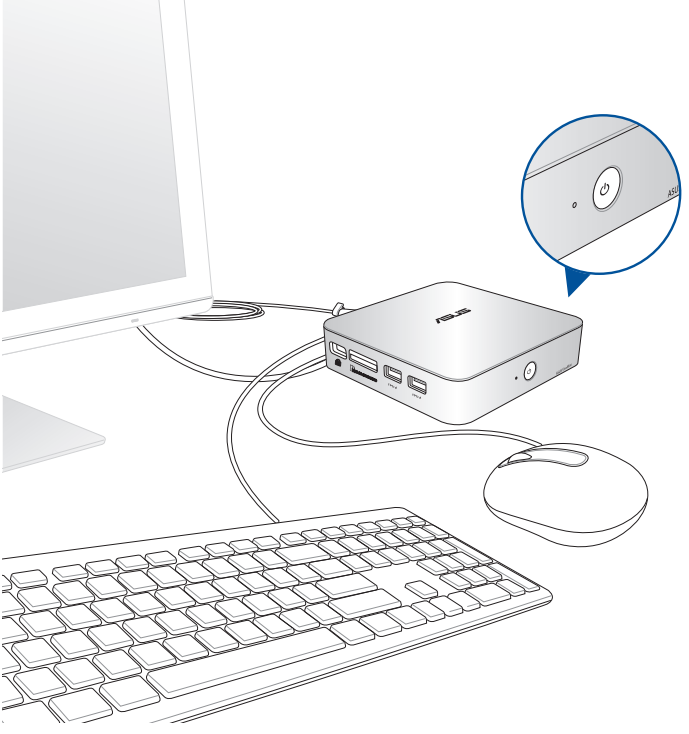

Ihren VivoMini ausschalten

Sollte Ihr VivoMini nicht mehr reagieren, halten Sie die Ein-/Austaste ungefähr vier (4) Sekunden lang gedrückt, bis sich Ihr VivoMini abschaltet.

Ihren VivoMini in den Ruhezustand versetzen

Versetzen Sie Ihren VivoMini in den Ruhezustand, indem Sie einmal die Ein-/Austaste drücken.

BIOS-Setup aufrufen

BIOS (Basic Input and Output System) speichert Systemhardwareeinstellungen, die zum Systemstart im VivoMini benötigt werden.

Unter normalen Umständen eignen sich die Standard-BIOS-Einstellungen zur Erzielung optimaler Leistung. Ändern Sie die Standard-BIOS-Einstellungen nur unter folgenden Umständen:

- Eine Fehlermeldung auf dem Bildschirm während des Systemstarts, die Sie auffordert, die BIOS-Einstellungen aufzurufen.
- Sie haben eine neue Systemkomponente installiert, die weitere BIOS-Einstellungen oder Aktualisierungen erfordert.

Warnung!Ungeeignete BIOS-Einstellungen können Instabilität und Startfehler verursachen. Wir empfehlen Ihnen dringend, die BIOS-Einstellungen nur unter Anleitung eines trainierten Servicemitarbeiters zu ändern.

BIOS schnell aufrufen

So gelangen Sie schnell ins BIOS:

- Schalten Sie Ihren VivoMini aus, indem Sie die Ein-/Austaste mindestens 4 Sekunden lang gedrückt halten. Anschließend schalten Sie den VivoPC wieder ein und drücken beim Selbsttest die <F2>- oder <Del>Taste.
- Trennen Sie im abgeschalteten Zustand das Stromkabel vom Netzteil des VivoMinis. Schließen Sie das Stromkabel wieder an, schalten Sie Ihren VivoMini über die Ein-/Austaste ein. Drücken Sie beim Selbsttest die <F2>- oder <Del>Taste.

HINWEIS: Der Selbsttest besteht aus einer Reihe diagnostischer Prüfungen, die nach dem Einschalten Ihres All-in-One PCs ausgeführt werden.

3

Speicheraufrüstung

Speichermodule nachrüsten

Ihr VivoMini ist mit zwei SO-DIMM-Speichersteckplätzen ausgestattet, die zwei ungepufferte 2 GB-, 4 GB- oder 8 GB-DDR3-SO-DIMMs (204-polig) ohne ECC aufnehmen. Maximal 16 GB Speicher sind möglich.

WICHTIG!

- Sie sollten die Speichermodule unter professioneller Aufsicht ersetzen. Weitere Hilfe erhalten Sie bei einem ASUS-Kundencenter.
- Unter http://www.asus.com finden Sie eine Liste kompatibler DIMMs. Sie können nur 1,35-V-DDR3-SO-DIMM in den DIMM-Steckplätze des VivoMini installieren.

Warnung!

- Achten Sie darauf, Ihre Hände gründlich abzutrocknen, bevor Sie mit der restlichen Installation fortfahren.
- Legen Sie zur Vermeidung von Schäden aufgrund statischer Elektrizität vor Installation der Speichermodule ein Antistatik-Handgelenkband an oder berühren Sie ein sicher geerdetes Objekt oder Metallteil.

So installieren oder ergänzen Sie Speichermodule:

1. Schalten Sie Ihren VivoMini aus und trennen alle Kabel und Peripheriegeräte.
2. Stellen Sie den VivoMini verkehrt herum auf einen flachen, stabilen Untergrund.

3. Entfernen Sie mit einem Schlitzschraubendreher oder einer gerade gebogenen Büroklammer die Gummifüße an der Unterseite; legen Sie sie beiseite.

WICHTIG! Achten Sie auf die Ausrichtung des gelochten Gummifußes an der Abdeckung und auf die unter jeden Gummifuß gedruckte Nummer. Diese zeigen die Reihenfolge, die Sie beim Wiedereinsetzen der Gummifüße beachten müssen. Einzelheiten entnehmen Sie bitte der folgenden Abbildung.

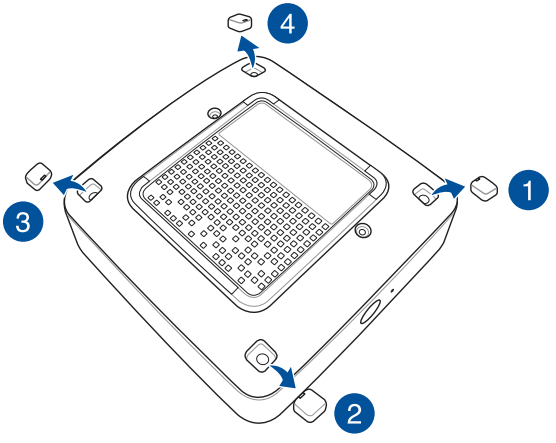

4. Entfernen Sie die vier Schrauben an der Abdeckung.

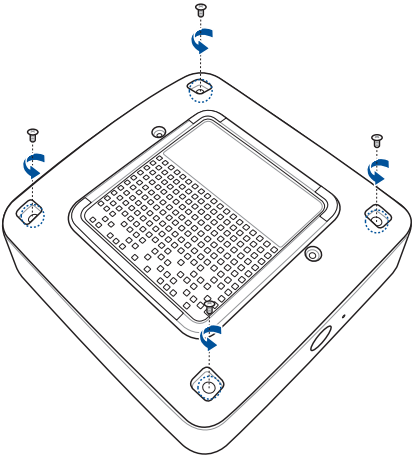

5. Nehmen Sie eine der zuvor entfernten Schrauben und befestigen sie in dem Loch. Lassen Sie den Schraubenkopf soweit hervorstehen, dass Sie ihn halten können.

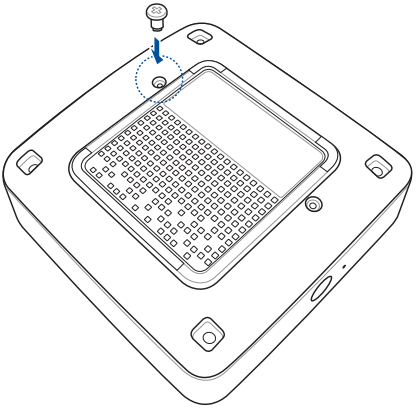

6. Halten Sie die Schraube, ziehen Sie dann vorsichtig die Abdeckung von der Unterseite des VivoMini ab. Fixieren Sie den VivoMini mit der anderen Hand.

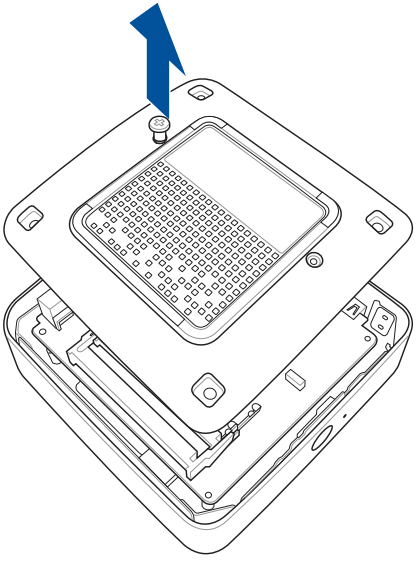

7. Richten Sie das Speichermodul aus und setzen Sie es in den Steckplatz (A) drücken Sie es dann nach unten, bis es richtig einrastet (B). Wiederholen Sie die gleichen Schritte zum Installieren des anderen Speichermoduls.

WICHTIG! Verwenden Sie zur Installation immer zuerst den unteren Steckplatz.

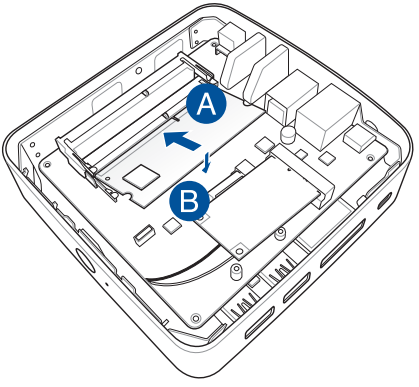

8. Entfernen Sie die zuvor an der Bodenplatte angebrachte Schraube (A), richten sie dann die Bodenplatte wieder an Ihrem VivoMini aus und setzen sie ein (B)

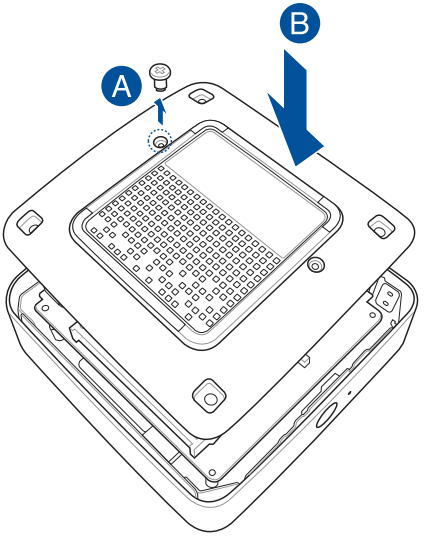

9. Bringen Sie die Schrauben zur Sicherung der Bodenplatte an der Unterseite des Hauptgerätes wieder an.

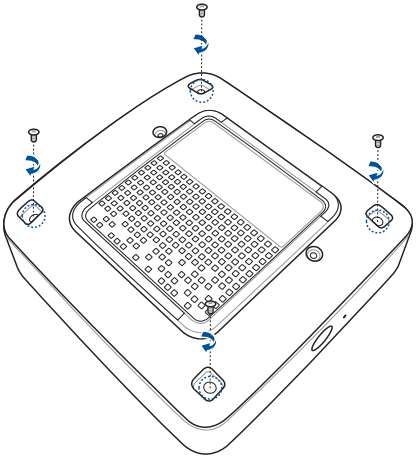

10. Stecken Sie die Gummifüße wieder in die Schraubenlöcher.

WICHTIG! Achten Sie auf die Ausrichtung des gelochten Gummifußes an der Abdeckung und auf die unter jeden Gummifuß gedruckte Nummer. Diese zeigen die Reihenfolge, die Sie beim Wiedereinsetzen der Gummifüße beachten müssen. Einzelheiten entnehmen Sie bitte der folgenden Abbildung.

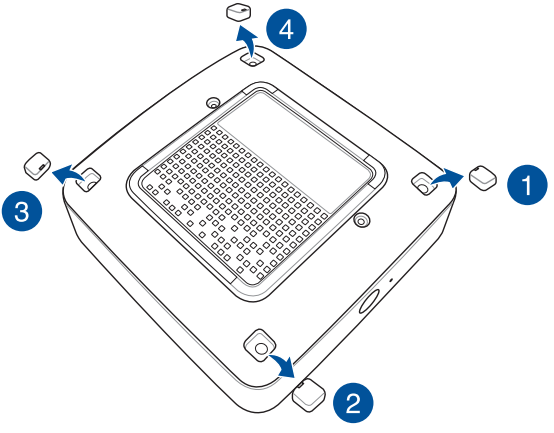

Anhang

Sicherheitsinformationen

Ihr VivoMini wurde nach neusten Vorgaben zur Sicherheit von IT-Geräten entwickelt und entsprechend geprüft. Um Ihre Sicherheit zu gewährleisten, müssen Sie die folgenden Sicherheitsanweisungen sorgfältig lesen.

Einrichten Ihres Systems

- Lesen und folgen Sie den Anweisungen im Handbuch, bevor Sie Ihr System in Betrieb nehmen.
- Benutzen Sie das Produkt nicht in der Nähe von Wasser oder Heizquellen.
- Stellen Sie das Gerät auf eine stabile Oberfläche.
- Die Gehäuseöffnungen dienen der Belüftung. ecken Sie diese Öffnungen niemals ab. Decken Sie diese Öffnungen niemals ab. Vergewissern Sie sich, dass Sie zur Belüftung ausreichend Platz um das Gerät herum lassen. Stecken Sie niemals irgendwelche Objekte in die Lüftungsöffnungen.
- Benutzen Sie das Gerät nur in Umgebungen, die eine Temperatur von 0˚C bis 35˚C aufweisen.
- Wenn Sie ein Verlängerungskabel benutzen, vergewissern Sie sich, dass die Gesamtstrombelastung des Kabels durch die angeschlossenen Geräte, nicht die angegebenen Grenzwerte des Kabels überschreitet.

Umsicht bei der Benutzung

- Treten Sie nicht auf das Verlängerungskabel und stellen Sie nichts darauf ab.
- Lassen Sie kein Wasser oder andere Flüssigkeiten in Ihr System gelangen. .
- Wenn das System ausgeschaltet ist fließt trotzdem noch ein kleiner elektrischer Strom. . Bevor Sie das System reinigen, ziehen Sie immer den Stecker aus der Steckdose.
- Wenn Sie mit dem Produkt auf eines der folgenden technischen Probleme stoßen, ziehen Sie den Stecker aus der Steckdose und kontaktieren Sie einen qualifizierten Fachmann oder Ihren Händler.
  - Das Netzkabel der Stecker ist beschädigt.
  - In Ihr System ist eine Flüssigkeit eingetreten.
  - Das System funktioniert nicht richtig, selbst wenn Sie die Anweisungen beachtet haben.
  - Das Gerät ist heruntergefallen oder das Gehäuse ist beschädigt.
  - Die Systemleistung hat sich verändert.

Lithium-Ionen-Batterie-Warnung

CAUTION! Danger of explosion if battery is incorrectly replaced. Tauschen Sie die Batterie nur gegen einen vom Hersteller empfohlenen und gleichwertigen Typ aus. Entsorgen Sie gebrauchte Batterien entsprechend den Angaben des Herstellers.

NICHT AUSEINANDERNEHMEN Die Garantie erlischt, wenn das Produkt vom Benutzer auseinander genommen wurde

Werfen Sie den VivoPC NICHT in den normalen Hausmüll. Dieses Produkt wurde entwickelt, um ordnungsgemäß wiederverwertet und entsorgt werden zu können. Das Symbol der durchgestrichenen Mülltonne weist darauf hin an, dass dieses Produkt (elektrische, elektronische, sowie quecksilberhaltige Batterien) nicht im normalen Hausmüll entsorgt werden dürfen. Wenden Sie sich an den örtlichen, technischen Support-Service um das Produkt zu recyceln.

Richtlinien und Vorschriften

REACH

Die rechtliche Rahmenbedingungen für REACH (Registration, Evaluation, Authorisation, and Restriction of Chemicals) erfüllend, veröffentlichen wir die chemischen Substanzen in unseren Produkten auf unserer ASUS REACH-Webseite unter HYPERLINK **http://csr.asus.com/english/REACH.htm**

Rücknahmeservices

Das ASUS-Wiederverwertungs- und Rücknahmeprogramm basiert auf den Bestrebungen, die höchsten Standards zum Schutz der Umwelt anzuwenden. Wir glauben, dass die Bereitstellung einer Lösung für unsere Kunden die Möglichkeit schafft, unsere Produkte, Batterien, andere Komponenten und ebenfalls das Verpackungsmaterial verantwortungsbewußt der Wiederverwertung zuzuführen. Besuchen Sie bitte die Webseite http://csr.asus.com/english/Takeback.htm für Details zur Wiederverwertung in verschiedenen Regionen.

Beschichtungshinweis

WICHTIG!Um die elektrische Isolation und die elektrische Sicherheit zu gewährleisten, ist das Gehäuse mit einer Beschichtung zur Isolation versehen. Diese Beschichtung ist an den E/AAnschlüssen des Gerätes nicht vorhanden.

Erklärung der Federal Communications Commission

Dieses Gerät entspricht Teil 15 der FCC-Vorschriften. Im Betrieb müssen die folgenden beiden Bedingungen erfüllt werden:

- Dieses Gerät darf keine schädliche Störstrahlung abgeben und
- Dieses Gerät muss für empfangene Störstrahlung unempfindlich sein, auch für Störstrahlung, die unerwünschte Funktionen hervorrufen kann.

Dieses Gerät wurde geprüft und entspricht den Grenzwerten für digitale Geräte der Klasse B gemäß Teil 15 der FCC-Vorschriften. Diese Vorschriften wurden für ausreichenden Schutz gegen Radiofrequenzenergie in Wohngegenden aufgestellt. Dieses Gerät erzeugt und verwendet Radiofrequenzenergie und kann diese ausstrahlen. Wenn es nicht entsprechend der Bedienungsanleitung installiert und verwendet wird, kann es Störungen von Funkübertragungen verursachen. Es kann nicht für alle Installationen gewährleistet werden, dass keine Störungen auftreten. Dieses Gerät darf keine schädliche Störstrahlung abgeben

Es kann nicht für alle Installationen gewährleistet werden, dass keine Störungen auftreten. Falls dieses Gerät Störungen des Rundfunk- oder Fernsehempfangs verursacht, was durch Ein- und Ausschalten des Geräts ermittelt werden kann, sollten Sie folgende Maßnahmen ergreifen, um die Störungen zu beheben:

- Ändern Sie die Ausrichtung oder den Standort der Empfangsantenne.
- Vergrößern Sie den Abstand zwischen dem Gerät und dem Empfänger.
- Schließen Sie Gerät und Empfänger an unterschiedliche Netzspannungskreise an .
- Wenden Sie sich an den Fachhändler oder einen erfahrenen Radio-/ Fernsehtechniker.

Vorsichtig! Wir machen Sie darauf aufmerksam, dass Modifikationen, die nicht ausdrücklich von verantwortlichen Stellen genehmigt wurden, Ihre Betriebserlaubnis für dieses Gerät erlöschen lassen können.

Strahlenbelastungswarnung

Diese Ausrüstung muss in Übereinstimmung mit den zur Verfügung gestellten Anweisungen installiert und betrieben werden und die Antenne(n), die zusammen mit diesen Sendegerät benutzt werden müssen mindestens 20cm von Personen einhalten und dürfen nicht mit anderen Antennen zusammen benutzt oder aufgestellt werden. Endbenutzer und Installeure müssen mit den Antenneninstallationsanweisungen und den Senderbetriebsbedingungen zur Einhaltung der Richtlinien zur Strahlenbelastungsbegrenzung ausgestattet werden.

Konformitätserklärung für die R&TTE-Direktive 1999/5/EC

Die folgenden Elemente wurden vervollständigt und werden als relevant und ausreichend betrachtet:

- Grundlegende Anforderungen – Artikel 3
- Schutz der Gesundheit und Sicherheit – Artikel 3.1a
- Tests zur elektrischen Sicherheit, entsprechend EN 60950-1
- Schutzanforderungen zur elektromagnetischen Verträglichkeit – Artikel 3.1b
- Tests zur elektromagnetischen Verträglichkeit entsprechend [EN 301 489-1] und [EN 301 489-17]
- Tests entsprechend 489-17
- Effektive Nutzung der Funkfrequenzen – Artikel 3.2

Verbotene Wireless-Frequenzbänder in Frankreich

In einigen Gebieten in Frankreich sind bestimmte Frequenzbänder verboten. Die im höchsten Fall erlaubten Leistungen bei Innenbetrieb sind:

- mW für das gesamte 2,4 GHz-Band (2400 MHz–2483,5 MHz)
- mW für Frequenzen zwischen 2446,5 MHz and 2483,5 MHz

HINWEIS: Die Kanäle 10 bis 13 arbeiten ausschließlich im Band von 2446,6 MHz bis 2483,5 MHz.

Es gibt einige Möglichkeiten der Benutzung im Freien: Auf privaten Grundstücken oder auf privaten Grundstücken öffentlicher Personen ist die Benutzung durch eine vorausgehende Genehmigung des Verteidigungsministers mit einer maximalen Leistung von 100mW im 2446,5–2483,5 MHz-Band erlaubt. Die Benutzung im Freien auf öffentlichen Grundstücken ist nicht gestattet. Die Benutzung im Freien auf öffentlichen Grundstücken ist nicht gestattet.

In den unten aufgeführten Gebieten gilt für das gesamte 2,4GHz-Band:

- Maximal erlaubte Leistung in Innenräumen ist 100mW
- Maximal erlaubte Leistung im Freien ist 10mW

Gebiete in denen der Gebrauch des 2400–2483,5 MHz-Bandes mit einer EIRP von weniger als 100mW in Innenräumen und weniger als 10mW im Freien erlaubt ist:

01	Ain	02	Aisne	03	Allier
05	Hautes Alpes	08	Ardennes	09	Ariège
11	Aude	12	Aveyron	16	Charente
24	Dordogne	25	Doubs	26	Drôme
32	Gers	36	Indre	37	Indre et Loire
41	Loir et Cher	45	Loiret	50	Manche
55	Meuse	58	Nièvre	59	Nord
60	Oise	61	Orne	63	Puy du Dôme
64	Pyrénées Atlantique	66	Pyrénées Orientales	67	Bas Rhin
70	Haute Saône	71	Saône et Loire	75	Paris
82	Tarn et Garonne	84	Vaucluse	88	Vosges
89	Yonne	90	Territoire de Belfort	94	Val de Marne

Die Ausrüstungsanforderung unterliegt etwaigen späteren Änderungen und ermöglicht Ihnen eventuell die Benutzung Ihrer Wireless-LAN-Karte in mehreren Gebieten Frankreichs. Bitte erkundigen Sie sich auf der ART-Webseite nach den neusten Informationen (www.arcep.fr) . Bitte erkundigen Sie sich auf der ART-Webseite nach den neusten Informationen (www.art-telecom.fr)

HINWEIS: Ihre WLAN-Karte sendet mit weniger als 100mW, aber mehr als 10mW.

Canadian Department of Communications-Erklärung

Diese digitale Ausrüstung überschreitet nicht die Klasse B-Grenzwerte für Funkemissionen für digitale Geräte, die von der kanadischen Behörde für Kommunikation in den Regelungen für Funkinterferenzen festgelegt wurden.

Dieses digitale Klasse B-Gerät erfüllt die kanadischen Bestimmungen ICES-003.

CE-Kennzeichen-Warnung

CE-Zeichen für Geräte ohne Wireless LAN/Bluetooth

Die ausgelieferte Version dieses Gerätes erfüllt die Anforderungen der EEC directives 2004/108/EC "Electromagnetic compatibility" und 2006/95/EC "Low voltage directive".

CE-Zeichen für Geräte ohne Wireless LAN/Bluetooth

Dieses Gerät stimmt mit den Anforderungen der Richtlinie 1999/5/EU des Europaparlaments und -rates vom 9. März 1999 überein, in der Funk- und Telekommunikationsgeräte und die gegenseitige Anerkennung der Konformität geregelt ist.

Wireless-Kanäle für unterschiedliche Gebiete

N. N. Amerika 2.412-2.462 GHz Kanal 01 bis Kanal 11

Japan 2.412-2.484 GHz Kanal 01 bis Kanal 14

Europa ETSI 2.412-2.472 GHz Kanal 01 bis Kanal 13

ENERGY STAR konformes Produkt

ENERGY STAR ist ein gemeinsames Programm der US-Umweltschutzbehörde und der US-Energiebehörde, welches helfen soll, Geld zu sparen und die Umwelt durch energieeffiziente Produkte und Technologien zu schützen.

Alle ASUS-Produkte mit dem ENERGY STAR-Logo erfüllen den ENERGY STAR-Standard und die Energieverwaltungsfunktion ist standardmäßig aktiviert. Monitor und der Computer werden nach einer inaktiven Zeit von 10 und 30 Minuten automatisch in den Schlafmodus versetzt. Um Ihren Computer wieder aufzuwecken, klicken Sie die Maus oder eine beliebige Taste auf der Tastatur.

Besuchen Sie bitte die Webseite **http://www.energy.gov/powermanagement** für mehr Details über die Energieverwaltung und ihren Nutzen für die Umwelt. Zusätzlich finden Sie auf der Webseite **http://www.energystar.gov** Informationen über das gemeinsame ENERGY STAR-Programm.

HINWEIS: Energz Star unterstützt KEINE auf Freedos und Linux basierten Produkte.

ASUS Kontaktinformation

ASUSTeK COMPUTER INC.
Adresse 15 Li-Te Road, Peitou, Taipei, Taiwan 11259
Telefon +886-2-2894-3447

Fax	+886-2-2890-7798
E-mail	info@asus.com.tw
Webseite	http://www.asus.com

Technischer Support

Telefon	+86-21-3842-9911
Fax	+86-21-5866-8722, ext. 9101#
Online-Supprot	http://support.asus.com/techserv/techserv.aspx

ASUS COMPUTER INTERNATIONAL (Amerika)

Adresse	800 Corporate Way, Fremont, CA 94539, USA
Telefon	+1-510-739-3777
Fax	+1-510-608-4555
Webseite	http://usa.asus.com

Technischer Support

Support-Fax	+1-812-284-0883
Allgemeiner Support	+1-812-282-2787
Online-Support	https://support.asus.com/techserv/techserv.aspx

ASUS COMPUTER GmbH (Deutschland und Österreich)

Adresse	Harkort Str. 21-23, D-40880 Ratingen, Deutschland
Fax	+49-2102-959931
Webseite	http://www.asus.com/de
Online Kontact	http://eu-rma.asus.com/sales

Technischer Support

Telefon	+49-2102-5789555
Support Fax	+49-2102-959911
Online-Supprot	http://support.asus.com/techserv/techserv.aspx

Hersteller	ASUSTek COMPUTER INC.	
	Tel.:	+886-2-2894-3447
	Adresse	4F. No. 150, LI-TE RD., PEITOU, TAIPEI 112, TAIWAN
Autorisierte Niederlassung in Europa	ASUSTeK Computer GmbH	
	Adresse	HARKORT STR. 21-23, 40880 RATINGEN, GERMANY

EC Declaration of Conformity

IN SEARCH OF INCREDIBLE

We, the undersigned,

Manufacturer:	ASUSTeK COMPUTER INC.
Address:	4F, No. 150, LI-TE Rd., PEITOU, TAIPEI 112, TAIWAN
Authorized representative in Europe:	ASUS COMPUTER GmbH
Address, City:	HARKORT STR. 21-23, 40880 RATINGEN
Country:	GERMANY

declare the following apparatus:

Product name :	**VivoMini**
Model name :	**UN62,UN42**

conform with the essential requirements of the following directives:

☒**2004/108/EC-EMC Directive**

☒ EN 55022:2010+AC:2011	☒ EN 55024:2010
☒ EN 61000-3-2:2006+A2:2009	☒ EN 61000-3-3:2008
☐ EN 55013:2001+A1:2003+A2:2006	☐ EN 55020:2007+A11:2011

☒**1999/5/EC-R&TTE Directive**

☒ EN 300 328 V1.8.1(2012-06)	☒ EN 301 489-1 V1.9.2(2011-09)
☐ EN 300 440-1 V1.6.1(2010-08)	☐ EN 301 489-3 V1.4.1(2002-08)
☐ EN 300 440-2 V1.4.1(2010-08)	☐ EN 301 489-4 V1.4.1(2009-05)
☐ EN 301 511 V9.0.2(2003-03)	☐ EN 301 489-7 V1.3.1(2005-11)
☐ EN 301 908-1 V5.2.1(2011-05)	☐ EN 301 489-9 V1.4.1(2007-11)
☐ EN 301 908-2 V5.2.1(2011-07)	☒ EN 301 489-17 V2.2.1(2012-09)
☒ EN 301 893 V1.7.1(2012-06)	☐ EN 301 489-24 V1.5.1(2010-09)
☐ EN 302 544-2 V1.1.1(2009-01)	☐ EN 302 326-2 V1.2.2(2007-06)
☐ EN 302 623 V1.1.1(2009-01)	☐ EN 302 326-3 V1.3.1(2007-09)
☐ EN 50360:2001	☐ EN 301 357-2 V1.4.1(2008-11)
☒ EN 62479:2010	☐ EN 302 291-1 V1.1.1(2005-07)
☐ EN 50385:2002	☐ EN 302 291-2 V1.1.1(2005-07)
☒ EN 62311:2008	

☒**2006/95/EC-LVD Directive**

☒ EN 60950-1 / A12:2011	☐ EN 60065:2002 / A12:2011

☒**2009/125/EC-ErP Directive**

☐ Regulation (EC) No. 1275/2008	☒ Regulation (EC) No. 278/2009
☐ Regulation (EC) No. 642/2009	☒ Regulation (EC) No. 617/2013

☒**2011/65/EU-RoHS Directive**

Ver. 140331

☒**CE marking**

(EC conformity marking)

Position : **CEO**

Name : **Jerry Shen**

Signature : _____

Original Declaration Date: 06/10/2014

Corrected Declaration Date: 10/10/2014

Year to begin affixing CE marking: 2014

DECLARATION OF CONFORMITY

Per FCC Part 2 Section 2. 1077(a)

Responsible Party Name: **Asus Computer International**

Address: **800 Corporate Way, Fremont, CA 94539.**

Phone/Fax No: **(510)739-3777/(510)608-4555**

hereby declares that the product

Product Name : VivoMini

Model Number : UN62,UN42

Conforms to the following specifications:

☒ FCC Part 15, Subpart B, Unintentional Radiators

Supplementary Information:

This device complies with part 15 of the FCC Rules. Operation is subject to the following two conditions: (1) This device may not cause harmful interference, and (2) this device must accept any interference received, including interference that may cause undesired operation.

Representative Person's Name : **Steve Chang / President**

Signature :

Date : **Oct. 06, 2014**

Ver. 140331